TEXIUS

MANUAL DE INSTRUÇÕES

CERTIFICADO DE GARANTIA

PRESSURIZADOR COM INVERSOR DE FREQUÊNCIA

TPI-XL-6-30 e TPI-XL-10-50

Ler atentamente o Manual de Instalação e o Certificado de Garantia antes de instalar o produto.

TEXIUS

Prezado cliente

Parabéns por adquirir um produto TEXIUS.

Sentimo-nos muito satisfeitos com a sua escolha e para nós é uma honra poder atendê-lo.

A TEXIUS tem por objetivo oferecer produtos de qualidade, que atendam a total expectativa de seus clientes.

Nossos produtos são 100% testados na fábrica, para que você tenha a maior segurança possível.

Qualquer dúvida ou dificuldade, por favor entre em contato conosco pelo telefone: (51) 3371-7700, que o nosso corpo técnico terá o maior prazer em ajudá-lo.

TEXIUS

Instalação – Cuidados e recomendações

• Escolha do local de instalação

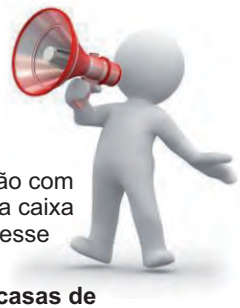

• **Não instalar o pressurizador sobre lajes ou forros**, a não ser que todos os itens abaixo sejam atendidos:

- Piso deve ser impermeabilizado.

- Instalar o pressurizador entre muretas de contenção com altura suficiente para comportar o volume de água da caixa d'água. Deve-se prever também um dreno que leve esse volume para o exterior da residência.

Dê preferência para instalar o pressurizador em casas de máquinas, áreas de serviço ou alguma parte externa da residência, com proteção contra a chuva.

• O pressurizador foi projetado para bombear somente água limpa, isenta de partículas sólidas - não utilizá-lo para bombear líquidos inflamáveis.

• A instalação e manutenção devem ser realizadas por pessoas capacitadas, caso contrário o pressurizador perde a garantia.

• Crianças não devem manusear o aparelho. Manter em local afastado de crianças e animais.

• A Texius não se responsabiliza por qualquer modificação feita no pressurizador.

• NUNCA utilize COLA LÍQUIDA para vedação da rosca, use somente FITA VEDA ROSCA.

• Panes causadas por sujeira, entupimento ou detritos contidos na água, não estão cobertos pela GARANTIA.

• **NUNCA ligue o pressurizador sem água**

NÃO INSTALAR O PRESSURIZADOR ANTES DE LER ATENTAMENTE TODO O MANUAL DE INSTALAÇÃO E O CERTIFICADO DE GARANTIA.

IMPORTANTE: Caso os itens acima não forem observados, a TEXIUS se isenta de qualquer responsabilidade quanto à possíveis vazamentos.

Despesas não cobertas pela garantia

- **Não estão cobertos pela garantia, sob qualquer hipótese ou condição:**

Todos e quaisquer custos e despesas relativos à instalação, retirada e/ou reinstalação do pressurizador.

Despesas de qualquer natureza relativas ao transporte do pressurizador até a fábrica da Texius ou oficina autorizada, tais como: fretes, seguros, gastos com pedágio etc.

Guarde este manual após a leitura, juntamente com o certificado de garantia para posterior consulta.

TEXIUS

SUMÁRIO

1. Sobre o Pressurizador TPI-XL.....7

2. Aplicação.....8

3. Referência.....8

4. Informações Técnicas.....9

5. Desempenho: Vazão x Pressão.....9

6. Características dimensionais.....10

7. Recomendações gerais de instalação e operação.....10

8. Instalação hidráulica.....12

9. Instalação elétrica.....16

10. Instruções para partida inicial.....17

11. Configuração do painel de controle.....18

12. Guia para soluções de problemas.....19

13. Códigos de erros.....21

14. Certificado de garantia.....22

15. Disposições gerais.....24

TEXIUS

1. SOBRE O PRESSURIZADOR TPI-XL

O pressurizador TPI-XL é indicado para pressurização de redes hidráulicas onde necessita-se aumentar a pressão nos pontos de consumo localizados abaixo, no mesmo nível ou acima da caixa d'água conforme figura 1.

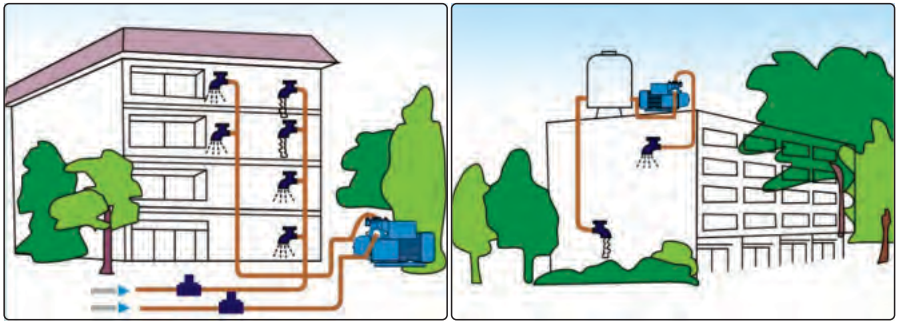

Figura 1 - Aplicações do pressurizador TPI-XL

Quando houver ponto de consumo localizado acima do pressurizador, o desnível máximo entre eles deve ser inferior à pressão de religa.

Exemplo: Se a pressão de religa for 16 mca, o desnível deverá ser inferior a 16 metros.

O pressurizador TPI-XL é composto por uma bomba centrífuga multiestágios, motor de imãs permanentes de alta eficiência, inversor de frequência, vaso de expansão de diafragma, sensor de pressão e controlador inteligente.

O controlador inteligente integra o controle de velocidade de giro do motor, o controle da bomba all-in-one e proteções contra falhas.

O pressurizador conta também com um visor que permite o acompanhamento da pressão de operação e demais funcionalidades do produto. Além disso, sua instalação é simples e fácil de operar.

Você pode definir a pressão desejada no painel de controle do TPI-XL. A bomba fornecerá pressão constante da água para que o usuário final não seja mais incomodado por flutuações na pressão devido à oscilação da vazão consumida, ou pelas partidas e paradas da bomba.

O Inversor de frequência incorporado ao motor economiza energia elétrica e reduz o ruído.

Motor com SOFT START (partida suave) e SOFT STOP (parada suave)

que aumenta a vida útil do motor.

A bomba será automaticamente protegida e desligada quando houver falta ou escassez de água durante a operação. Quando o suprimento de água retornar, o pressurizador irá religar e operar automaticamente.

Quando a pressão na tubulação for maior que a pressão de religa do pressurizador, o mesmo não liga, economizando energia. Quando a pressão da tubulação for menor que a pressão de liga do presurizador, o mesmo ligará automaticamente.

FUNÇÃO ANTI-TRAVAMENTO: O pressurizador TPI-XL na condição Stand-by liga automaticamente por alguns segundos a cada 12 horas. O objetivo é prevenir o travamento dos rotores, que pode ocorrer devido a dureza da água (cristalização de sais minerais).

Quando houver algum erro, o painel de Controle exibirá o código referente ao erro. Se ocorrerem dois ou mais erros simultaneamente, o código será exibido arternadamente a cada 2 segundos (tabela de erros na página).

2. APLICAÇÃO

- Pressurização de água limpa e isenta de partículas sólidas em suspensão
- Sistemas de limpeza industrial
- Transporte de líquidos
- Água fria e quente
- Pressurização dos últimos pavimentos de edifícios
- Indicado quando os pontos de consumo e o pressurizador estão abaixo, no mesmo nível ou acima da caixa d'água
- Recalque de água da cisterna para a caixa d'água superior
- Escolas, Academias, Hotéis, Coberturas etc.

Não usar em líquidos corrosivos ou que possuam fibras

3 REFERÊNCIA

3.1 **TPI-XL-6-30**
3.2 **TPI-XL-10-50**

TEXIUS

4. INFORMAÇÕES TÉCNICAS

Pressurizador com inversor de frequência composto por motobomba com válvula de retenção incorporada, sensor de pressão e vaso de expansão		
Motor elétrico	De imãs permanentes de alta eficiência com velocidade variável entre 500 e 4500 RPM	
Bomba	Corpo, Intermediário e Eixo em Aço Inox AISI 304	
Vaso de expansão	Corpo em Aço carbono com membrana em Botyl	
	Pressão de pré-carga: 30 psi (2,1 Bar)	
	TPI-XL-6-30	TPI-XL-10-50
	5 litros	7 litros
Pressão de operação	1,5 A 4,5 Kgf/cm²	1,5 a 5,5 Kgf/cm²
Pressão de religa	0,3 kgf/cm² abaixo da pressão de operação	
Pressão máx. admissível	60 mca	
Altura máxima de aspiração	4,0 mca	
Temperatura ambiente	0°C a 40°C	
Característica da água	Potável e isenta de sólidos em suspensão	
	PH entre 6,0 e 9,5	
	Temperatura entre 5°C e 70°C	

MODELO	POT.	TENSÃO CORRENTE	PRESSÃO MAX. (mca)	VAZÃO MAX. (m³/h)	TUBULAÇÃO (BSP)		PESO (kg)
					SUC	REC	
TPI-XL-6-30	1,5 kW (2,0 CV)	MONOF. 220V 8A	50	12	1.1/4"	1"	11
TPI-XL-10-50	2,5 kW (3,0 CV)	MONOF. 220V 16A	60	18	1.1/2"	1.1/4"	25

5. DESEMPENHO: VAZÃO X PRESSÃO

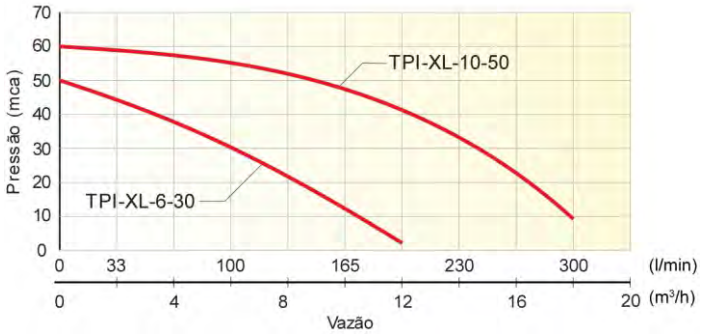

TEXIUS

6. CARACTERÍSTICAS DIMENSIONAIS

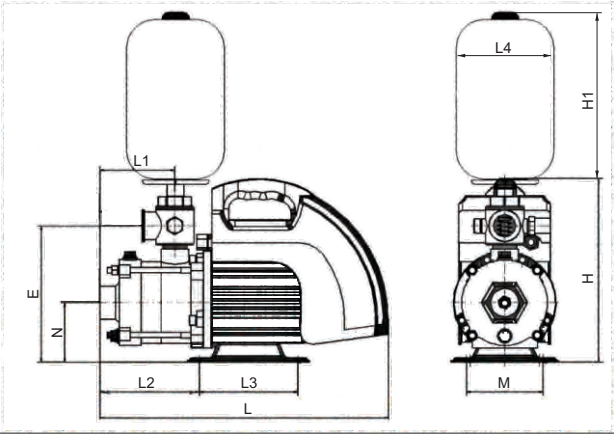

MODELO	N	E	L	L1	L2	L3	L4	H	H1	M
	(mm)									
TPI-XL-6-30	81,5	194	393	102,5	135,5	134	170	250	270	104
TPI-XL-10-50	117	255	551	137	181	179	170	355	270	157

7. RECOMENDAÇÕES GERAIS DE INSTALAÇÃO E OPERAÇÃO

Para que o adquirente tenha direito à garantia que a TEXIUS oferece aos seus produtos, devem ser observadas todas as instruções e observações contidas no Manual de Instruções.

7.1 Antes de instalar o pressurizador, faça uma verificação dos seguintes itens:

a) Se não há qualquer tipo de dano ou avaria no pressurizador durante o transporte;

b) Se o cabo de alimentação não está danificado (quando for o caso);

c) Se o pressurizador está corretamente identificado e se o pressurizador em questão é o especificado.

7.2 Caso o pressurizador fique armazenado antes de sua instalação e utilização, deverá ser rigorosamente observado o que segue:

a) Não colocar o pressurizador em locais sujeitos a altas temperaturas;

b) Proteger a entrada/saída de água contra entrada de sujeira ou detritos;

c) Ter extremo cuidado no armazenamento do produto para evitar que o

mesmo seja amassado ou danificado, fato este que comprometerá sua garantia.

7.3 Jamais ligar ou trabalhar com o pressurizador sem estar completamente preenchido com água. Isto acarretará danos irreversíveis ao pressurizador.

7.4 Se o pressurizador for permanecer sem uso por um período muito longo, corte a alimentação elétrica através de uma chave contatora.

7.5 A pressão de religa deve ficar 20% abaixo da pressão de trabalho

Ex: Pressão de Trabalho: 20 mca

Pressão de Religa: 16 mca

7.6 Com o pressurizador em funcionamento, não toque na bomba, nem tente ajustar a sua posição.

7.7 Verifique a pressão de calibragem do vaso de expansão a cada 6 meses conforme orientações a seguir:

Verificação da pressão do vaso de expansão

Retire a tampa de proteção do ventil

Com a ajuda de uma chave de fenda, pressione rapidamente o ventil do vaso de expansão e verifique se vai sair água ou ar

1 - Se sair água, quer dizer que a membrana esta furada e que o vaso de expansão deverá ser substituído

2 - Se sair ar, proceder com a calibragem do vaso

Calibragem do vaso de expansão

1 - Desligar o disjuntor do pressurizador ou retirá-lo da tomada de energia

2 - Fechar o registro de entrada do pressurizador

3 - Abrir algum ponto de consumo depois do vaso de expansão para que a água armazenada saia do seu interior.

4 - Com o vaso de expansão vazio, proceder com a sua calibragem:

4.1 - Redes pressurizadas sem reservatório térmico: A pressão de calibragem deverá ser igual à pressão de operação do pressurizador.

4.2 - Redes pressurizadas com reservatório térmico: A pressão de calibragem deverá ser igual à 70% da pressão de operação, sendo que a pressão mínima não deverá ser inferior a 17 PSI

Exemplo:

Pressão de operação igual a 30mca. 30 x 70% = 21 PSI.

Pressão de operação igual a 20mca. 20 x 70% = 14 PSI. No entanto, a pressão de calibragem deverá ser de 17PSI, a pressão mínima de calibragem do equipamento.

5 - Após a calibragem do vaso, utilizar a tampa do ventil para protegê-lo

6 - Abrir o registro de entrada do pressurizador
7 - Ligar o disjuntor do pressurizador

8. INSTALAÇÃO HIDRÁULICA

8.1 Quando o ponto de consumo estiver localizado acima do presurizador, o desnível máximo entre eles não deve ultrapassar a pressão de religa.

8.2 Se houver falta de abastecimento de água na entrada da bomba, o pressurizador desligará a mesma. Após a normalização do abastecimento, o pressurizador voltará a operar normalmente.

8.3 Somente é indicado a instalação de pressurizadores sobre lajes ou forros quando esses forem impermeabilizados e que os pressurizadores sejam instalados entre muretas de contenção com altura suficiente para comportar o volume de água da caixa d'água. Deve-se prever também um dreno que leve esse volume para o exterior da residência. Em nenhuma outra hipótese a TEXIUS recomenda a instalação sobre lajes ou forros.

8.4 O pressurizador deve ser instalado em local coberto, ventilado e com proteção contra intempéries.

8.5 Instalar o pressurizador em sistema de *bypass* conforme mostrado na figura 2. Os registros localizados na sucção e recalque da bomba devem ficar sempre abertos e o registro do *bypass* deve ficar sempre fechado. Se essas condições não forem atendidas, o pressurizador não irá desligar, pois a água ficará recirculando pelo *bypass*. Utilizar sempre registro de esfera em Inox.

8.6 Com o sistema de *bypass*, em caso de falha ou manutenção, pode-se retirar o pressurizador sem que a residência fique sem água. Neste caso, fecha-se os registros da sucção e do recalque do pressurizador e abre-se o

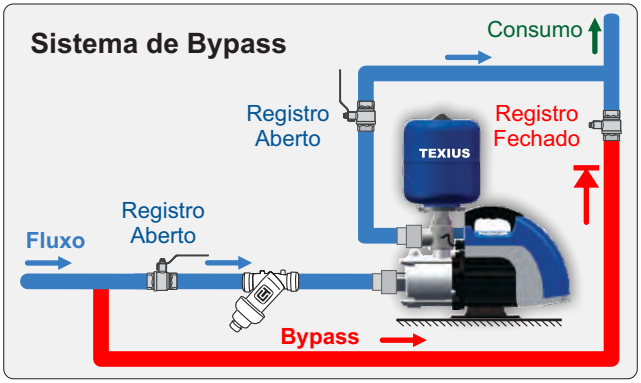

Figura 2 - Instalação em sistema de *Bypass*

IMPORTANTE

Instale um registro na saída do pressurizador para testar seu desligamento
Este procedimento facilita a descoberta de vazamentos ao longo da rede hidráulica.

registro do *bypass*. A água circula por fora do pressurizador, que assim pode ser removido da tubulação (somente quantos os pontos estiver abaixo da caixa d'água).

8.7 Quando o pressurizador for instalado acima do nível de captação, a tubulação de sucção deverá prever uma válvula de pé ou crivo (válvula de fundo de poço). A válvula de pé manterá o pressurizador escorvado, ou seja, manterá o pressurizador e a tubulação de sucção preenchida com o líquido quando o sistema for interrompido (ver figura 3).

8.8 A válvula de pé deve ficar, pelo menos, 30 cm acima do fundo, no centro do poço ou cisterna e deve-se garantir uma coluna de água suficiente para que não entre ar pela mesma (ver figura 3).

8.9 O desnível de sucção, somado às perdas de carga na sucção não devem exceder à máxima altura manométrica total de sucção da bomba. Caso

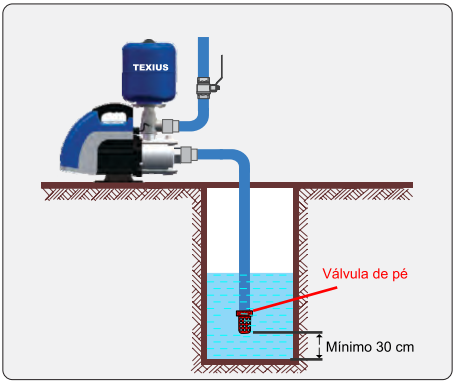

Figura 3

contrário poderá ocorrer cavitação.

8.10 Recomenda-se que o diâmetro da válvula de pé seja maior do que o diâmetro do bocal de sucção do pressurizador.

8.11 O diâmetro da tubulação e das conexões de sucção devem ser iguais ou maiores do que o diâmetro do bocal de sucção do pressurizador, de forma a evitar perdas de cargas excessivas na sucção, o que pode gerar cavitação.

8.12 Evite reduzir o diâmetro da tubulação de recalque, de forma a evitar perdas de carga desnecessárias.

8.13 Utilize o mínimo possível de conexões na instalação, dando preferência sempre para as curvas no lugar dos joelhos.

8.14 **IMPORTANTE:** O pressurizador deve ter alimentação exclusiva da caixa d'água, ou seja, não deve haver derivações na tubulação de sucção.

8.15 O pressurizador deve ser instalado em local seco, protegido das intempéries (chuva, sol, umidade etc) (ver figura 4).

8.16 Deve-se instalar o pressurizador em superfície impermeável e com dreno/canalização, adequada à vazão da bomba, que direcione possíveis vazamentos ao esgoto pluvial.

8.17 O pressurizador deve ser instalado em uma base fixa, devendo ser nivelada, de forma a evitar vibrações no sistema.

8.18 O local de instalação deve ter espaço suficiente para garantir a ventilação do pressurizador e facilitar o acesso para futuras manutenções.

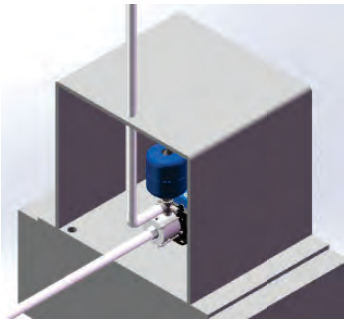

Figura 4

8.19 O pressurizador deve ser instalado em local de fácil acesso, para que seja realizada uma inspeção, no mínimo uma vez por mês. Esse procedimento pode ser realizado pelo próprio morador e consiste em verificar ruídos estranhos, aperto das conexões do pressurizador, vazamentos ou super aquecimento. Não colocar respiro de ar na tubulação de sucção do pressurizador.

8.20 Deve-se instalar, próximo ao pressurizador, uniões roscadas nas tubulações de sucção e de recalque. Esse procedimento visa facilitar a montagem e desmontagem do pressurizador em caso de manutenção.

8.21 A instalação hidráulica deverá prever suportes para sustentação da tubulação, de forma que o peso dessas não recaiam sobre o pressurizador.

8.22 Recomenda-se a instalação de dois pressurizadores em paralelo, um em operação e a outro reserva nas instalações onde o fornecimento de água não possa ser interrompido.

8.23 Nas instalações onde existem dois ou mais pressurizadores operando em paralelo, providencie tubulações de sucção independentes para cada bomba.

8.24 Todas as conexões de sucção devem ser vedadas com vedante apropriado, de forma a evitar entrada de ar na linha de sucção.

8.25 Instale um manômetro na tubulação de recalque para controlar melhor o sistema pressurizado.

8.26 Escorve o pressurizador antes de conectar a tubulação de recalque.

Para isso, deve-se preencher a tubulação de sucção e o corpo da bomba com água limpa, de forma a retirar todo o ar.

8.27 Toda a rede hidráulica deverá ser escorvada, para que o ar seja retirado do sistema. Para isso, proceda conforme abaixo:

a) Preencha a bomba com água.

Caso a bomba esteja acima do nível do ponto de captação, preencha com água, toda a tubulação de sucção, até a válvula de pé. Após, conecte a tubulação de recalque

b) Abra todos os pontos de consumo (torneiras, chuveiros etc) e com o pressurizador ligado, deixe a água escoar por alguns minutos.

c) Depois de alguns minutos, ainda com todos os pontos de consumo abertos, ligue e desligue o disjuntor para que as bolhas de ar saiam de dentro da bomba (somente quando os pontos de consumo estiverem abaixo da caixa d'água).

d) Ainda com o pressurizador ligado, feche lentamente os pontos de consumo, iniciando pelos pontos mais baixos e terminando pelo ponto mais alto (chuveiro).

A Norma NBR 5626 menciona a utilização da válvula de triplo efeito para ser instalada nos pontos mais altos da rede hidráulica. A válvula funciona como anti vácuo e também como eliminador de ar para sistemas pressurizados.

Ar da rede hidráulica pode ocasionar o acionamento intermitente do pressurizador, ruído hidráulico, não desligamento etc.

8.28 O ponto de captação de água para o pressurizador deve ficar o mais afastado possível da tubulação de abastecimento do reservatório, evitando assim, a sucção de bolhas de ar. Não havendo essa possibilidade, pode-se instalar chicanas no reservatório (ver figura 5).

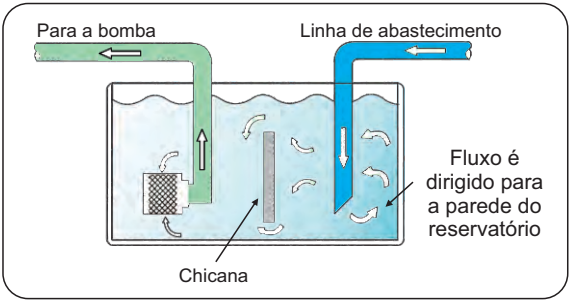

Figura 5

TEXIUS

9. INSTALAÇÃO ELÉTRICA

9.1 A instalação elétrica do pressurizador deverá ser realizada somente após a instalação hidráulica estar totalmente finalizada e deve ser executada por eletricista capacitado, conforme NR 10.

9.2 Antes de iniciar a instalação elétrica, certifique-se de que a chave geral está desligada e que a mesma não volte a ser ligada inadvertidamente.

9.3 A instalação elétrica deverá seguir a norma ABNT NBR 5410/1997, onde fixa as condições a que devem satisfazer as instalações elétricas a fim de garantir seu funcionamento adequado, a segurança das pessoas e conservação dos bens.

9.4 A escolha correta dos fios condutores deve ser baseada na tensão aplicada e na corrente de serviço do motor. A tabela 1 especifica o diâmetro mínimo do fio condutor de cobre para a instalação elétrica de motores.

Tensão (V)	Distância do motor ao painel de distribuição													
220	20	30	40	50	60	80	100	120	140	160	180	200	250	300
Corrente (A)	Bitola do fio ou cabo condutor (mm²)													
7	2,5	2,5	2,5	4	4	6	6	10	10	10	10	16	16	25
9	2,5	2,5	4	4	6	6	10	10	10	16	16	16	25	25
11	2,5	4	4	6	6	10	10	16	16	16	16	25	25	35
14,5	2,5	4	6	6	6	10	16	16	16	25	25	25	35	35
19,5	4	6	10	10	10	16	16	25	25	25	35	35	50	50

Tabela 1 - Bitola de fios e cabos (PVC 70°C) para alimentação de motores monofásicos em temperatura ambiente de 30°C, instalados em eletrodutos não metálicos (Queda de tensão < 2%) - Conforme ABNT NBR - 5410:2004

9.5 Conforme norma ABNT NBR 243:2009, dever ser usado cabo normalizado com três vias para fazer o aterramento do pressurizador.

9.6 Verifique se a tensão da rede é a mesma do pressurizador.

9.7 Ligue o pressurizador a uma tomada de 20 A devidamente aterrada.

TEXIUS

10. INSTRUÇÕES PARA PARTIDA INICIAL

10.1 Verifique toda a instalação hidráulica e elétrica antes de dar início ao funcionamento da bomba.

10.2 Retire o ar (escorva) do pressurizador antes de conectar a tubulação de recalque - Consulte item 8.27

10.3 Retire o ar (escorva) da tubulação de recalque - Consulte item 8.27

10.4 Após a conclusão da instalação hidráulica, recomenda-se que a água seja bombeada para fora do sistema por alguns instantes, a fim de eliminar eventuais impurezas contidas na tubulação.

Nunca deixe o pressurizador operar a seco (sem água), isso danificará os componentes internos, principalmente o selo mecânico.

TEXIUS

11. CONFIGURAÇÃO DO PAINEL DE CONTROLE

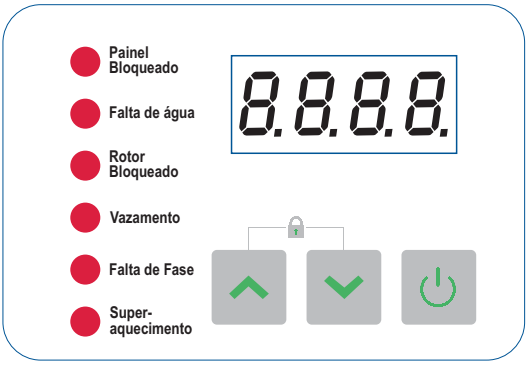

Instruções de Operação	
	Pressione para ligar e desligar o Pressurizador
	Pressione por 3s para exibir o n° da versão
ou	Pressione para ajustar a Pressão de Operação Faixa de pressão permitida: TPI-XL-6-30: De 1,5 a 4,5 Kgf/cm² TPI-XL-10-50: De 1,5 a 5,5 Kgf/cm²
+	Pressione para retornar às configurações de fábrica
+	Pressione para bloquear ou desbloquear o painel

TEXIUS

12. GUIA PARA SOLUÇÕES DE PROBLEMAS

Problemas	Causas Prováveis	Possível solução
O motor não parte	Erro na rede de alimentação	Verificar a rede de alimentação elétrica
	E12 - Superaquecimento	1 - Depois de resfriar, o pressurizador volta a funcionar automaticamente 2 - Verifique se o vaso de expansão está calibrado conforme item 7.7
	Pressão da água é maior do que a pressão setada para partida	Aumente a pressão de religa do pressurizador. Essa deve ser superior ao desnível entre o pressurizador e o ponto de consumo mais alto
	E4 - Falha no motor	O plug condutor do motor não está conectado. Reconecte-o
	E1 - Falta de água	A cada 30 minutos o motor tenta partir. Se o abastecimento da água for normalizado, o pressurizador retornará a operação
	E6 - Falha no sensor de pressão	Reconectar ou substituir o sensor de pressão
	E11 -Tensão de alimentação	Acertar a tensão e religar o pressurizador
	E3 - Rotor da bomba bloqueado	Verifique se não há um corpo estranho na voluta do pressurizador
	E8 - Falha na Placa Eletrônica	Aperto longo no botão Seting. Se o erro não for removido, reparar ou trocar
Acionamentos frequentes	E2 - Vazamento ou Excesso de Partidas	1 - Verifique se o vaso de expansão está calibrado. 2 - Feche o registro localizado no recalque da bomba e se o pressurizador desligar, significa que há algum vazamento na rede hidráulica ou caixa de descarga. 3 - Se o pressurizador não desligar, pode ser vazamento na válvula de retenção causado por desgaste ou sujeira.
	Vaso de expansão descalibrado ou com a membrana furada	Calibrar o vaso conforme item 7.7 desse manual ou substitui-lo se a membrana estiver furada

TEXIUS

Problemas	Causas Prováveis	Possível solução
O pressurizador funciona mas a água é pouca e a pressão é insuficiente	Filtro saturado na linha de sucção ou corpo da bomba com sujeira	Limpe o filtro ou remova a sujeira da bomba
	Tensão baixa na alimentação do motor ou cabo muito longo	Verifique a tensão de alimentação ou aumente o diâmetro do cabo e alimentação (ver item 9.7)
	Configuração de parâmetros de desempenho incorreta	Reconfigure pressão de trabalho e de religa
	Desgaste no rotor do pressurizador	Troque o rotor por um novo
	Selo mecânico vazando	Troque o selo por um novo
	Tubulação de recalque ou sucção com vazamento	Confira e repare o vazamento
O motor do pressurizador funciona, mas ele não bombeia	O pressurizador não está totalmente preenchido com água	Abra o parafuso na parte superior da voluta e preencha com água para retirar o ar
	Rotor danificado	Troque o rotor
	O nível da água é inferior à válvula de pé	Aumente o nível da água
	Entrada de ar na tubulação de sucção	Verifique as conexões da tubulação de sucção
	A tubulação de sucção está obstruída	Limpe-a
	Válvula de pé ou válvula de retenção na posição fechada	Acerte a posição das válvulas
Pressurizador com vibração e barulho anormais	Vazamento na tubulação de sucção	Verifique a tubulação de sucção
	O diâmetro da tubulação de sucção é muito pequeno ou parte dela está entupida	Aumente a tubulação de sucção ou remova a sujeira
	A tubulação de sucção ou a bomba possuem ar	Complete com água e remova o ar
	O rotor do pressurizador está roçando na voluta	Verifique e repare
	A base de fixação não é firme o suficiente	Reforce-a e aperte bem os parafusos de fixação

TEXIUS

13. CÓDIGOS DE ERROS

Códigos	Descrição	Solução
E1	Falta de água	Aguarde até que o abastecimento da água seja normalizado
E2	Vazamento ou Excesso de Partidas	Verifique se o vaso de expansão está calibrado Verifique se há algum vazamento na rede hidráulica ou caixa de descarga.
E3	Rotor da bomba bloqueado	Verifique se não há algum corpo estranho na voluta do pressurizador
E4	Falha no motor	Verifique se o plug condutor do motor está corretamente conectado
E6	Falha no sensor de pressão	Verifique se o plug do sensor está corretamente conectado.
E8	Falha na Placa Eletrônica	Retorne às configurações de fabrica (Item 12). Se o erro persistir, substitua a placa eletrônica e o display
E11	Tensão de alimentação	Aguarde a estabilização da tensão de alimentação
E12	Superaquecimento	Verifique se o vaso de expansão está calibrado Verifique a temperatura da água ou a temperatura ambiente nao excederam à maxima admissivel
E17	Falha na comunicação entre o Display e a Placa mãe	Verifique se o plug condutor responsável pela comunicação está corretamente conectado

TEXIUS

14. CERTIFICADO DE GARANTIA

14.1 Termos de garantia

14.1.1 A TEXIUS, nos limites fixados por este certificado, assegura ao usuário deste produto, a garantia de 24 (vinte e quatro) meses, contra qualquer defeito de fabricação, contados à partir da data de emissão da nota fiscal de venda ao primeiro consumidor.

A presente garantia termina, sem qualquer ressalva ou condição, no final do prazo de vigência referida acima, ou em caso de não observância das instruções contidas no presente Manual de Instalação.

14.1.2 Toda e qualquer reclamação do usuário quanto à falhas ou defeitos verificados no produto, durante a vigência desta garantia, somente será atendida mediante a apresentação do presente Certificado de Garantia devidamente preenchido e respectiva Nota Fiscal de Venda, sendo estes os únicos documentos competentes e indispensáveis para assegurar o atendimento, com a exclusão de qualquer outro.

14.1.3 A TEXIUS limita-se ao conserto ou substituição de peças que dentro do período normal da garantia a que alude este Certificado (desde que constatado o defeito ou falha reclamado em condições normais de uso e instalação do produto, cujo exame revele, de forma clara e satisfatória para a TEXIUS, a existência do defeito reclamado. As condições normais de uso e instalação do produto estão especificadas no Manual de Instalação do Equipamento, antes referido.

14.2 Peças e serviços não cobertos pela garantia

14.2.1 Todos e quaisquer custos e despesas relativos à instalação, retirada e/ou reinstalação do produto;

14.2.2 Despesas de qualquer natureza relativas ao transporte do produto até a fábrica da Texius ou oficina autorizada, tais como: fretes, seguros, gastos com pedágio, etc.;

14.2.3 Todo e qualquer gasto com deslocamento de técnico, quando da instalação, visita ao local para possíveis defeitos, consertar ou trocar o produto, tais como: gastos com deslocamento, estadia e alimentação de técnicos etc.;

14.2.4 Peças que sofram desgaste natural. Portanto não estão cobertos pela garantia: mancais, selos mecânicos, peças de borracha, anéis de desgaste e todas as demais peças que sofram desgaste natural.

14.2.5 Gastos decorrentes da necessária manutenção para o perfeito funcionamento do produto;

14.2.6 Defeitos ocasionados de imperícia na instalação ou utilização de

material inapropriado.

14.3 Perda da garantia

14.3.1 Quando o produto for utilizado de forma inadequada, negligente, imprudente ou fora das recomendações da TEXIUS, ou em caso de acidentes;

14.3.2 Quando o produto tenha sido reparado ou alterado por terceiros/empresas, que não a TEXIUS ou oficina autorizada;

14.3.3 Quando o produto for instalado de forma incorreta e contrária ao disposto no Manual de Instalação;

14.3.4 Quando o produto sofrer qualquer dano ou desgaste decorrente de fatos da natureza, tais como: descargas elétricas, vendavais, enchentes, incêndios, raios, etc., bem como em casos de força maior, casos fortuitos e acidentes em geral;

14.3.5 Quando o produto sofrer dano originado pela falta de manutenção (incluindo limpeza);

14.3.6 Quando o produto sofrer deterioração excessiva, devido a desgastes, em face de instalação incorreta;

14.3.7 Quando o produto sofrer violação em suas características originais de fábrica, bem como a falta de qualquer parte do produto, incluindo etiqueta de identificação;

14.3.8 Quando o produto tiver seu sistema de identificação (placas/etiquetas) com o número de série original alterado ou removido, ou mesmo sem a placa/etiqueta de identificação;

14.3.9 Quando o produto queimar devido à tensão incorreta, flutuações excessivas na rede, dimensionamento dos cabos abaixo do diâmetro recomendado, falta de fase ou falta de energia elétrica;

14.3.10 Quando o produto não operar corretamente devido à sujeira (detritos) provenientes da caixa d'água ou tubulação;

14.3.11 Quando o produto apresentar trincas ou quebras nas conexões porque as canalizações foram excessivamente apertadas;

14.3.12 Quando o produto trancar devido à problemas na instalação (fita teflon, cola, barbante etc).

15. DISPOSIÇÕES GERAIS

15.1 A TEXIUS reserva-se o direito de modificar e alterar as especificações, design, ou introduzir melhoramentos nos seus produtos, a qualquer tempo, sem incorrer na obrigação de efetuar o mesmo nos produtos anteriormente vendidos.

15.2 A TEXIUS não é responsável por qualquer prejuízo (dano moral, material, lucros cessantes e outros) eventualmente sofrido pelo usuário, decorrente da paralisação do produto, seja em virtude de defeito, falha, manutenção, reparo, com o que expressamente concorda o adquirente do produto.

15.3 Todo e qualquer problema relacionado ao produto adquirido, será dirimido no Foro Central da Comarca de Porto Alegre/ RS.

TEXIUS

ANOTAÇÕES

TEXIUS

ESTA GARANTIA SE REFERE ESPECIFICAMENTE AO EQUIPAMENTO:

Faturado com a Nota Fiscal nº: _____

Data da Nota Fiscal: _____ /_____ /_____

Emitida pela Empresa: _____

_____

MODELOS

☐ Pressurizador TPI-XL-6-30 1,5 kW (2,0 CV)

☐ Pressurizador TPI-XL-10-50 2,5 kW (3,0 CV)

TEXIUS – Indústria e Comércio de Eletrobombas Ltda.
Av. José Lutzemberger, 293 • Bairro Anchieta
CEP 90200-140 • Porto Alegre-RS • Fone: (51) 3371-7700
www.texius.com.br • CNPJ: 07.414.536/0001-00

MAR/2023